vogel's Original

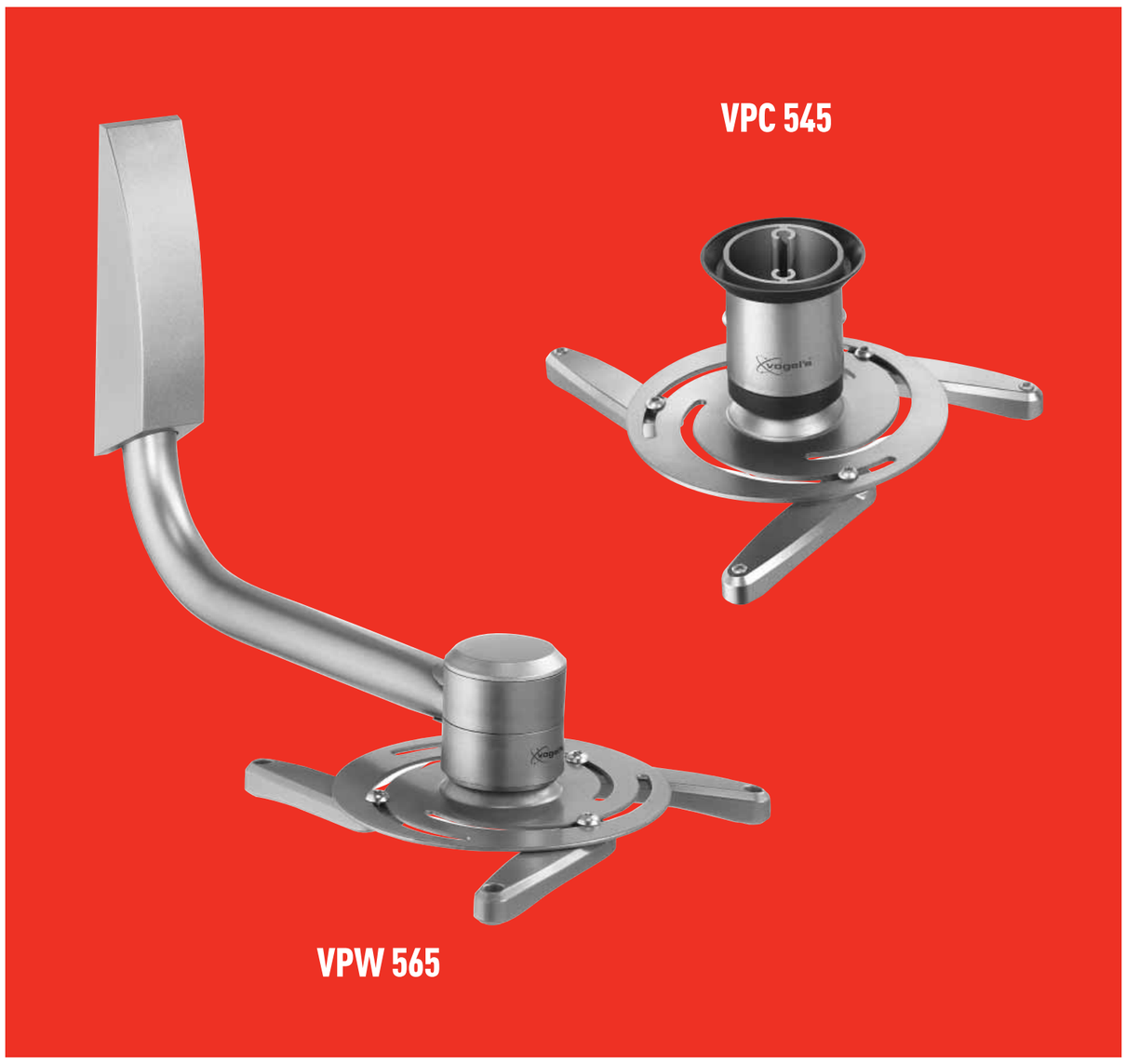

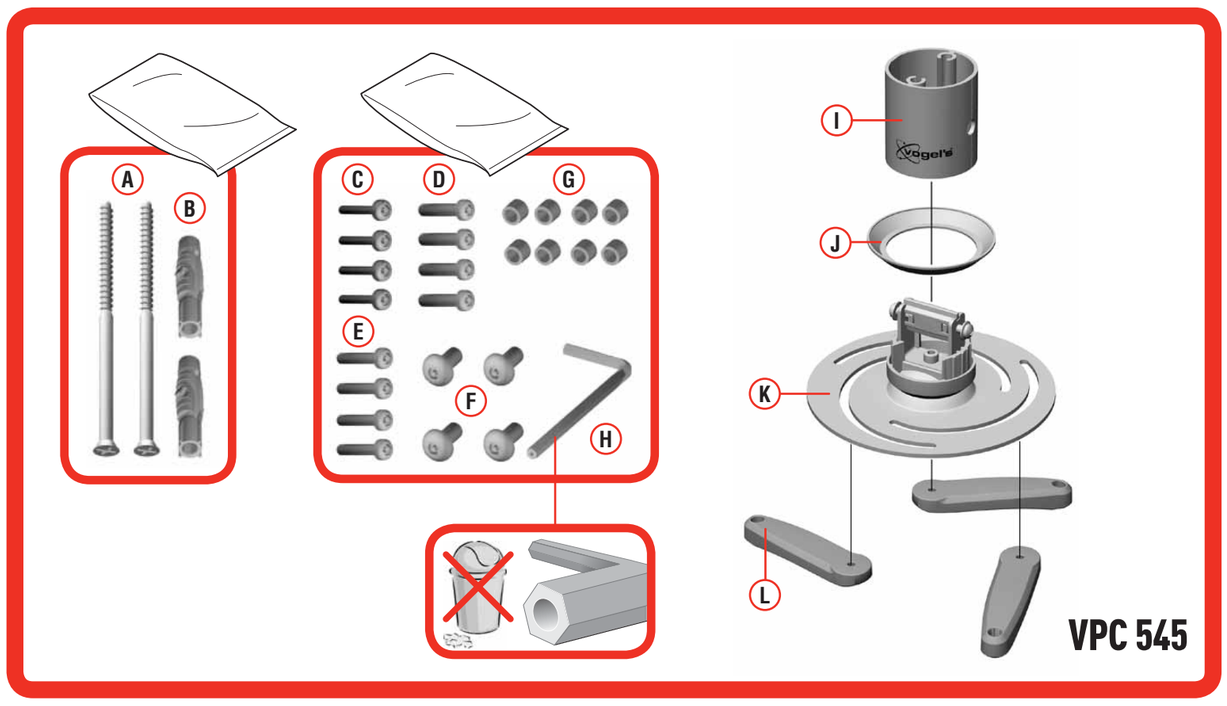

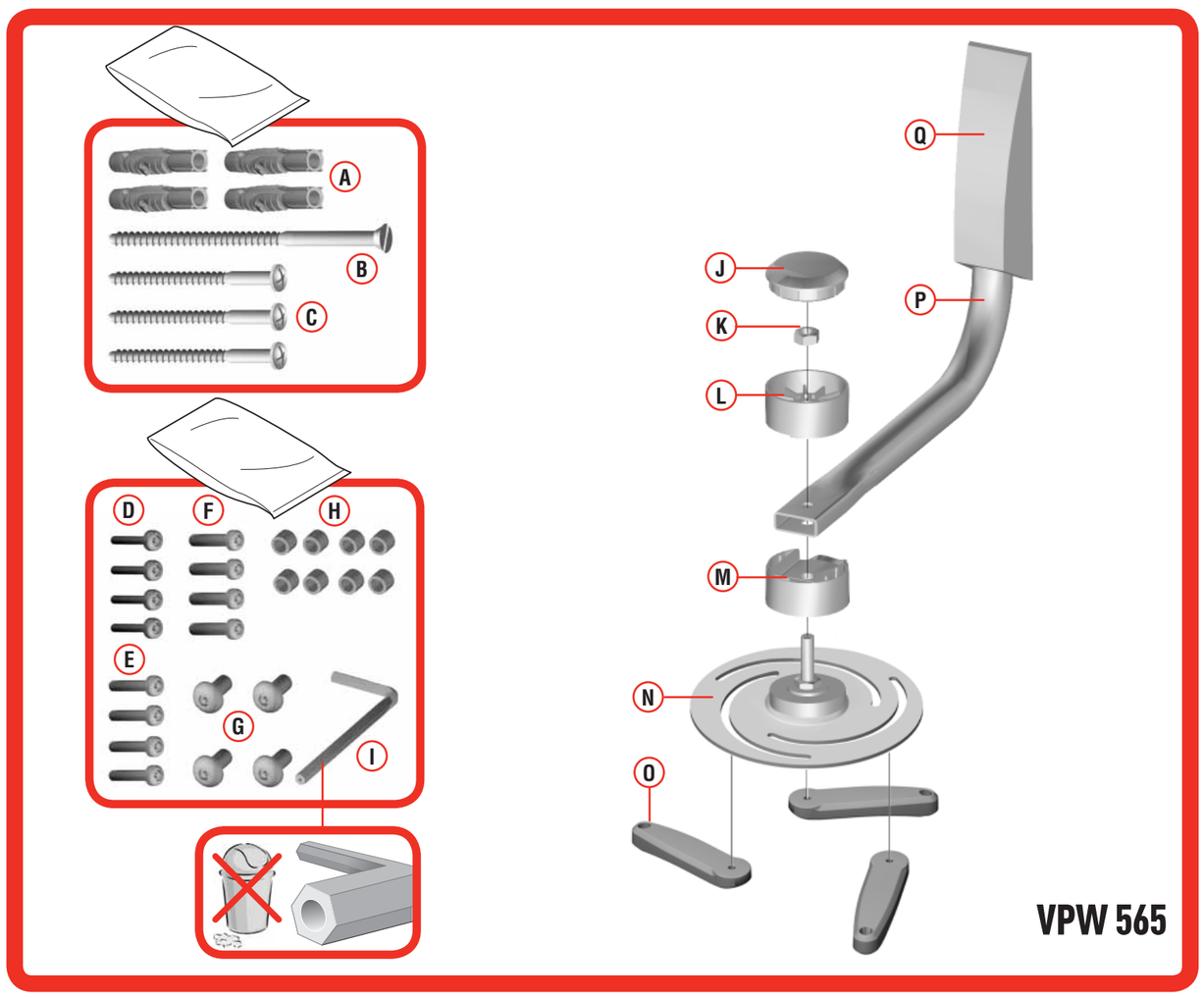

MOUNTING INSTRUCTIONS

Mounting instructions
Montageanleitung
Consignes d'installation
Montagevoorschrift
Instrucciones de montaje
Istruzioni di montaggio
Manual de montagem
Montageföreskrifter
Instrukcja montażu
Инструкция по сборке и установке
Návod k montáži
Návod na montáž
Szerelési előírás
Montaj kılavuzu
Instrucţiuni de montaj
Вказівки по монтажі
設置の説明書

MADE IN THE NETHERLANDS
VOGEL'S PRODUCTS BV
NL 5628 DB EINDHOVEN
WWW.VOGELS.COM
0905950

GB

Congratulations on the purchase of this Vogel's product! The product you now have in your possession is made of durable materials and is based on a design, every detail of which has been meticulously thought-out. That is why Vogel's gives you a 5-year guarantee for defects in materials or manufacturing.

GUARANTEE TERMS AND CONDITIONS

1. Vogel's guarantees that if during the guarantee period of a product, faults arise due to defects in manufacturing and/or materials, it will, at its discretion, repair or if necessary replace the product, free of cost. A guarantee for normal wear and tear is hereby expressly excluded.
2. If the guarantee is invoked, the product should be sent to Vogel's together with the original purchase document (invoice, sales slip or cash receipt). The purchase document should clearly show the name of the supplier and the date of purchase.
3. Vogel's guarantee shall lapse in the following cases:
   - If the product has not been drilled, installed and used in accordance with the Instructions for Use;
   - If the product has been altered or repaired by someone a party other than Vogel's;
   - If a fault arises due to external causes (outside the product) such as for example lightning, water nuisance, fire, scuffing, exposure to extreme temperatures, weather conditions, solvents or acids, wrong use or negligence;
   - If the product is used for different equipment than is mentioned on or in the packing.

VOGEL'S PRODUCTS BV, HONDSRUGLAAN 93, 5628 DB EINDHOVEN, THE NETHERLANDS

DE

Herzlichen Glückwunsch zum Kauf dieses Vogel's-Produkts! Sie sind jetzt im Besitz eines Produkts, das nach einem bis ins letzte Detail durchdachten Entwurf aus langlebigen Materialien gefertigt wurde. Deshalb gewährt Vogel's 5 Jahre Garantie auf Material- oder Herstellungsfehler.

GARANTIEBEDINGUNGEN

1. Vogel's garantiert: Treten innerhalb der Garantiefrist des Produkts Mängel auf, welche die Folge von Material- und/oder Herstellungsfehlern sind, wird Vogel's das Produkt nach eigenem Ermessen entweder kostenlos reparieren oder im Bedarfsfall ersetzen. Diese Garantie gilt ausdrücklich nicht für normalen Verschleiß.
2. Um einen Anspruch auf Garantie geltend zu machen, muss das Produkt an Vogel's eingesandt werden, wobei der Original-Kaufbeleg (Rechnung, Kassenbon oder Quittung) beizufügen ist. Aus dem Kaufbeleg müssen der Name des Fachhändlers und das Kaufdatum klar ersichtlich sein.
3. Die Garantie von Vogel's erlischt in folgenden Fällen:
   - wenn das Produkt nicht nach der Gebrauchsanleitung gebohrt, montiert und verwendet wird;
   - wenn am Produkt von anderen als Vogel's Änderungen vorgenommen oder Reparaturen ausgeführt werden;
   - wenn ein Mangel die Folge äußerer (d.h. außerhalb des Produkts liegender) Ursachen ist, wie zum Beispiel Blitzeinschlag, Wasserschäden, Feuer, Kratzer, Aussetzen an extreme Temperaturen, Wetterverhältnisse, Lösungsmittel oder Säuren, unsachgemäße Verwendung oder Fahrlässigkeit;
   - wenn das Produkt für andere Geräte, als auf der Verpackung angegeben sind, verwendet wird.

VOGEL'S PRODUCTS BV, HONDSRUGLAAN 93, 5628 DB EINDHOVEN, NIEDERLANDE

FR

Nous vous félicitons pour l'achat de ce produit Vogel's ! Vous venez d'acquérir un produit réalisé à partir de matériaux durables et d'une conception ingénieuse jusque dans les moindres détails. Vogel's est ainsi en mesure de garantir ses produits pendant 5 ans contre les défauts de matériaux et de fabrication.

CONDITIONS DE LA GARANTIE

1. Vogel's garantit que, si le produit présente - pendant la période de garantie - un problème consécutif à des défauts de matériaux et/ou de fabrication, le produit sera gratuitement réparé ou remplacé (à l'appréciation de Vogel's). L'usure normale est expressément exclue de la garantie.
2. S'il est fait appel à la garantie, le produit doit être remis à Vogel's avec présentation de la preuve d'achat originale (facture, ticket de caisse ou quittance). La preuve d'achat doit clairement mentionner le nom du fournisseur et la date d'achat.
3. La garantie de Vogel's prend fin dans les cas suivants:
   - si le produit n'est pas foré, assemblé et utilisé conformément aux instructions du mode d'emploi;
   - si le produit a subi des modifications ou des réparations par des tiers autres que Vogel's;
   - si le problème est la conséquence de facteurs externes (extérieurs au produit) tels que foudre, dégâts des eaux, incendie, éraflures, exposition à des températures extrêmes, intempéries, solvants ou acides, mauvaise utilisation ou négligence;
   - si le produit est utilisé pour des appareils autres que ceux spécifiés sur ou à l'intérieur de l'emballage.

VOGEL'S PRODUCTS BV, HONDSRUGLAAN 93, 5628 DB EINDHOVEN, PAYS-BAS

NL

Gefeliciteerd met de aankoop van dit Vogel's product! U heeft nu een product in uw bezit, dat is gemaakt van duurzame materialen op basis van een tot in detail doordacht ontwerp. Daarom staat Vogel's, via een 5 jaar garantie, in voor eventuele gebreken in materialen of fabricage.

GARANTIEVOORWAARDEN

1. Vogel's garandeert, dat indien gedurende de garantieperiode van het product gebreken optreden, die het gevolg zijn van materiaal- en/of fabricagefouten, het product ter beoordeling aan Vogel's kosteloos wordt hersteld of zonodig vervangen. De garantie geldt uitdrukkelijk niet voor normaal voorkomende slijtage.
2. Indien op de garantie een beroep wordt gedaan, dient het product aan Vogel's te worden aangeboden onder overlegging van de originele aankoopbon (factuur, kassabon of kwitantie). Uit de aankoopbon dienen duidelijk de naam van de leverancier en de aankoopdatum te blijken.
3. De Vogel's garantie vervalt:
   - indien het product niet volgens de gebruiksaanwijzing is geboord, gemonteerd en gebruikt;
   - indien aan het product door anderen dan Vogel's veranderingen zijn aangebracht of reparaties zijn uitgevoerd;
   - indien een gebrek het gevolg is van externe (buiten het product gelegen) oorzaken zoals bijvoorbeeld blikseminslag, wateroverlast, brand, krassen, blootstelling aan extreme temperaturen, weersomstandigheden, oplosmiddelen of zuren, verkeerd gebruik of onachtzaamheid;
   - indien het product wordt gebruikt voor andere apparatuur dan is vermeld op of in de verpakking.

VOGEL'S PRODUCTS BV, HONDSRUGLAAN 93, 5628 DB EINDHOVEN, NEDERLAND

ES

¡Felicitaciones por su compra de este producto Vogel's! Ahora tiene en su poder un producto fabricado con materiales resistentes, basado en un diseño muy bien meditado. Por ello, Vogel's responde de los posibles defectos de material o fabricación con una garantía de 5 años.

CONDICIONES DE LA GARANTÍA

1. Vogel's garantiza que, si se observan fallos durante el periodo de garantía del producto como consecuencia de defectos de material o fabricación, reparará o, si fuese necesario, sustituirá el producto sin coste alguno, después de haberlo evaluado. La garantía no cubre en ningún caso el desgaste normal.
2. Si se presenta alguna reclamación en garantía, se deberá entregar el producto a Vogel's junto con el justificante de compra original (factura, tique de caja o recibo). En el justificante de compra, deberá poder leerse claramente el nombre del distribuidor y la fecha de compra.
3. La garantía de Vogel's pierde su validez en los siguientes casos:
   - si el producto no se perfora, monta y utiliza según las instrucciones
   - si una persona ajena a Vogel's realiza cambios o reparaciones en el producto
   - si un fallo se debe a causas externas (ajenas al producto), como por ejemplo, la caída de un rayo, agua, fuego, arañazos, someterse a temperaturas extremas, condiciones climatológicas, disolventes o ácidos, uso incorrecto o descuidos
   - si el producto se utiliza para aparatos distintos a los indicados en el embalaje

VOGEL'S PRODUCTS BV, HONDSRUGLAAN 93, 5628 DB EINDHOVEN, PAÍSES BAJOS

IT

Congratulazioni per l'acquisto di un prodotto Vogel's! Si tratta di un prodotto fatto da materiali costosi, con una progettazione pensata fin nei minimi dettagli. Ecco perché Vogel's, offrendo una garanzia della durata di 5 anni, si fa carico di eventuali difetti di materiali o di fabbricazione.

CONDIZIONI DI GARANZIA

1. Vogel's garantisce che, nel caso in cui durante il periodo di garanzia del prodotto dovessero verificarsi dei difetti di materiale e/o fabbricazione, il prodotto stesso verrà riparato o, se necessario, sostituito gratuitatamente da Vogel's. La garanzia non sarà ovviamente valida in presenza di una naturale usura.
2. In caso di ricorso alla garanzia, il prodotto deve essere consegnato a Vogel's accompagnato dalla prova di acquisto originale (fattura, scontrino di cassa o ricevuta). La prova di acquisto deve riportare chiaramente il nome del fornitore e la data di acquisto.
3. La garanzia Vogel's non sarà valida nei seguenti casi:
   - se il prodotto non è stato forato, montato e utilizzato attenendosi alle istruzioni d'uso;
   - se al prodotto sono state apportate delle modifiche o eseguite delle riparazioni da parte di personale che non sia Vogel's;
   - se il difetto è conseguenza di cause esterne al prodotto quali, per esempio, fulmine, allagamento, incendio, graffi, esposizione a temperature estreme, condizioni atmosferiche, solventi o acidi, uso scorretto o disattenzione.
   - se il prodotto è stato utilizzato per altre apparecchiature che non siano quelle riportate all'esterno o all'interno dell'imballo.

VOGEL'S PRODUCTS BV, HONDSRUGLAAN 93, 5628 DB EINDHOVEN, NEDERLAND

PT

Parabéns por ter adquirido este produto Vogel's! Tem agora na sua posse um produto concebido a partir de materiais de elevada durabilidade e cuja criação levou em consideração todos os pormenores importantes. É essa a razão pela qual a Vogel's, através de uma garantia de 5 anos, se encontra na vanguarda de utilização de materiais e respectiva fabricação.

VANTAGENS DA GARANTIA

1. A Vogel's garante que, se o produto se danificar durante o período de garantia como consequência directa de defeitos de material e/ou fabrico, o mesmo produto é substituído pela Vogel's sem qualquer custo inerente ao cliente. A garantia não se aplica ao desgaste normal do produto.
2. No caso de se exercer o direito de garantia, o produto deverá ser enviado à Vogel's juntamente com o talão de compra original (factura ou recibo). O talão de compra deverá ter visível o nome do fornecedor e a data da compra.
3. A garantia da Vogel's não se aplica:
   - no caso de o produto não ser montado e utilizado de acordo com as instruções de utilização;
   - no caso de o produto da Vogel's sofrer alterações ou reparações por outros que não por parte da Vogel's;
   - no caso de o produto ser danificado devido a causas externas (fora do âmbito do produto), tais como, relâmpagos, inundações, incêndios, riscos, exposição a temperaturas elevadas, causas metrológicas, produtos de limpeza ou ácidos, utilização errada ou descuido;
   - no caso de o produto ser utilizado para outros aparelhos que não os especificados na embalagem.

VOGEL'S PRODUCTS BV, HONDSRUGLAAN 93, 5628 DB EINDHOVEN, NEDERLAND

SV

Grattis till ert inköp av den här produkten från Vogel's! Ni har skaffat en produkt som är tillverkad av hållfasta material och med en i detalj genomtänkt design. Därför kan Vogel's erbjuda 5 års garanti på produktkonstruktion och alla tillverkningsmaterial.

GARANTIVILLKOR

1. Vogel's garanterar att en produkt som av Vogel's konstaterats vara defekt till följd av bristande tillverkning eller material, repareras eller om nödvändigt ersätts utan kostnad, förutsett att klagomålet meddelas inom giltig garantiperiod. Garantin gäller uttryckligen inte för normalt slitage.
2. I de fall garantin åberopas, ska produkten tillsammans med inköpskvitto (original) skickas till Vogel's. På inköpskvittot ska leverantörens namn och inköpsdatum vara tydligt läsbara.
3. Vogel's garanti gäller inte:
   - om produkten inte har borrats, monterats och/eller används i enlighet med bruksanvisningen
   - om produkten har modifierats eller reparerats av någon annan än Vogel's
   - om defekten har uppstått till följd av yttre orsaker (som inte beror på produkten) så som blixtnedslag, vattenskada, brand, repning, förvaring i extrema temperaturer, väderförhållanden, lösningsmedel eller frätande medel, fel användning eller vårdslöshet
   - om produkten har används för en annan än den på förpackningen angivna utrustningen.

VOGEL'S PRODUCTS BV, HONDSRUGLAAN 93, 5628 DB EINDHOVEN, NEDERLÄNDERNA

PL

Gratulujemy zakupu produktu marki Vogel's! Jesteś teraz właścicielem produktu wykonanego z trwałych materiałów w oparciu o dopracowany w najdrobniejszych szczegółach projekt. Dlatego też firma Vogel's ręczy, udzielając 5-letniej gwarancji, że produkt ten jest wolny od wad materiałowych i produkcyjnych.

WARUNKI GWARANCJI

1. Firma Vogel's gwarantuje, że w razie wystąpienia w czasie okresu gwarancyjnego usterek lub wad produktu, będących następstwem wad materiałowych lub produkcyjnych, produkt zostanie nieodpłatnie naprawiony lub w razie potrzeby wymieniony na nowy, zależnie od oceny firmy Vogel's. Wyraźnie zastrzega się, że gwarancja nie obejmuje normalnego zużycia produktu.
2. W przypadku skorzystania z gwarancji reklamowany produkt należy dostarczyć firmie Vogel's wraz z oryginalnym dowodem zakupu (faktura, paragon lub rachunek). Z dowodu zakupu powinna wyraźnie wynikać nazwa dostawcy i data nabycia produktu.
3. Utrata gwarancji udzielonej przez firmę Vogel's następuje:
   - w przypadku wiercenia otworów, montażu lub użytkowania produktu niezgodnie z zaleceniami zawartymi w instrukcji obsługi;
   - w przypadku modyfikacji lub napraw produktu przeprowadzonych przez osoby nie będące przedstawicielami firmy Vogel's;
   - w przypadku usterek spowodowanych przyczynami zewnętrznymi (nie związanymi z właściwościami produktu), np. uderzeniem pioruna, zalaniem, pożarem, uszkodzeniami mechanicznymi, wystawieniem na działanie ekstremalnych temperatur, warunków atmosferycznych, rozpuszczalników lub kwasów, niewłaściwym użytkowaniem lub niedbalstwem;
   - w przypadku używania produktu w połączeniu z innymi urządzeniami niż podano na opakowaniu lub w materiałach wewnątrz opakowania.

VOGEL'S PRODUCTS BV, HONDSRUGLAAN 93, 5628 DB EINDHOVEN, HOLANDIA

RU

Поздравляем Вас с покупкой изделия фирмы Вогельс! Изделие, которое Вы приобрели, изготовлено из прочных материалов в соответствии с продуманным до мелочей проектом. Поэтому фирма Вогельс предоставляет на это изделие 5-летнюю гарантию на случай обнаружения изъянов в материалах или дефектов производства.

УСЛОВИЯ ГАРАНТИИ

1. Фирма Вогельс гарантирует, что в случае обнаружения в изделии в течение гарантийного срока недостатков, являющихся следствием изъянов в материалах и/или дефектов производства, данное изделие бесплатно ремонтируется либо при необходимости заменяется новым. Решение о целесообразности замены или ремонта принимает фирма Вогельс. Гарантия ни в коем случае не распространяется на естественные проявления износа.
2. Для того чтобы воспользоваться гарантийным обслуживанием, Вам необходимо представить фирме Вогельс изделие и документы, подтверждающие покупку (чек, квитанцию или счет-фактуру), в оригинале. В вышеназванных документах должны быть четко указаны дата покупки и наименование фирмы-продавца.
3. Гарания фирмы Вогельс не действует, если:
   - Работы по монтажу и сверлению изделия, а также его использование производились с нарушением инструкции по эксплуатации;
   - Ремонт или изменения изделия производились не фирмой Вогельс, а иными организациями или лицами;
   - Дефекты изделия были вызваны внешними (находящимися вне изделия) факторами, такими как, например, молния, попадание воды, воздействие огня, соприкосновение с острыми царапающими предметами, резкие перепады температур, погодные условия, попадание растворителей или кислот, применение не по назначению и небрежность пользователя.
   - Изделие используется для иных приборов, нежели указанные в (на) упаковке.

Адрес производителя:
VOGEL'S PRODUCTS BV, HONDSRUGLAAN 93, 5628 DB EINDHOVEN, NEDERLAND (НИДЕРЛАНДЫ)

CZ

Gratulujeme Vám k zakoupení tohoto výrobku od firmy Vogel's! Stali jste se nyní vlastníky výrobku, který je vyroben z trvanlivých materiálů a na základě detailně promyšleného návrhu. Proto Vám Vogel's nabízí 5 letou záruku, na možné závady vzniklé na materiálu, nebo při tovární výrobě.

ZÁRUČNÍ PODMÍNKY

1. Vogel's garantuje, že pokud se na výrobku během jeho záruční doby vyskytnou závady, které jsou způsobeny chybou na materiálu a/nebo chybou při tovární výrobě, pak bude výrobek na náklady firmy Vogel's posouzen, opraven nebo pokud je třeba vyměněn. Záruka se nevztahuje na běžné opotřebení.
2. Pokud budete zboží reklamovat, musíte k výrobku firmy Vogel's přiložit originál dokladu o nákupu (fakturu, účtenku nebo stvrzenku). Na dokladu o nákupu musí být uvedeno jméno dodavatele a datum nákupu
3. Záruka firmy Vogel's propadá:
   - Pokud výrobek není podle návodu k použití připevněn, namontován a používán;
   - pokud byly na výrobku provedeny změny nebo opravy někým jiným než firmou Vogel's;
   - pokud je závada způsobena vnějšími vlivy (nesouvisející přímo s výrobkem) jako jsou například blesk, záplavy, požár, škrábance, vystavení extrémním teplotám, podnební vlivy, rozpouštědla nebo kyseliny, špatné zacházení nebo nepozorné používání;
   - pokud je výrobek používán pro jiné zařízení, než jaké je uvedeno na balení.

VOGEL'S PRODUCTS BV, HONDŠRUGLAAN 93, 5628 DB EINDHOVEN, NIZOZEMÍ

SK

Gratulujeme Vám k zakúpeniu tohto výrobku od firmy Vogel's! Stali ste sa teraz vlastníkmi výrobku, ktorý je vyrobený z trvanlivých materiálov a na základe detailne premysleného návrhu. Preto Vám Vogel's ponúka 5 ročnú záruku, na možné chyby vzniknuté na materiáli, alebo pri továrenskej výrobe.

ZÁRUČNÉ PODMIENKY

1. Vogel's garantuje, že ak sa na výrobku počas jeho záručnej lehoty vyskytnú poruchy, ktoré sú spôsobené chybou na materiáli a/alebo chybou pri továrenskej výrobe, potom bude výrobok na náklady firmy Vogel's posúdený, opravený alebo ak je potrebné vymenený. Záruka sa nevzťahuje na bežné opotrebenie.
2. Ak budete tovar reklamovať, musíte k výrobku firmy Vogel's priložiť originál dokladu o nákupe (faktúru, účtenku alebo potvrdenku). Na doklade o nákupe musí byť uvedené meno dodávateľa a dátum nákupu.
3. Záruka firmy Vogel's prepadá:
   - ak výrobok nie je podľa návodu na používanie pripevnený, namontovaný a používaný;
   - ak boli na výrobku vykonané zmeny alebo opravy niekým iným než firmou Vogel's;
   - ak je porucha spôsobená vonkajšími vplyvmi (nesúvisiace priamo s výrobkom) ako sú napríklad blesk, záplavy, požiar, škrabance, vystavenie extrémnym teplotám, podnebné vplyvy, rozpúšťadlá alebo kyseliny, zlé zaobchádzanie alebo nepozorné používanie;
   - ak je výrobok používaný pre iné zariadenie, než aké je uvedené na balení.

VOGEL'S PRODUCTS BV, HONDSRUGLAAN 93, 5628 DB EINDHOVEN, HOLANDSKO

HU

Gratulálunk, hogy a Vogels's cégnek ezt a termékét vásárolta meg! Olyan termék van a tulajdonában, mely tartós anyagokból a legapróbb részletekig átgondolt terv alapján készült. Ezért a Vogel's cég, egy 5 éves garancia keretében, jótáll minden esetleges anyag- vagy szerelési hibáért.

JÓTÁLLÁSI FELTÉTELEK

1. A Vogel's cég szavatolja, hogy amennyiben a termék jótállási ideje alatt hiányosságok lépnek fel, melyek anyag- és / vagy gyártási hibára vezethetők vissza, a terméket a Vogel's belátása szerint ingyen megjavítják, vagy szükség esetén kicserélik. A jótállás természetesen nem vonatkozik a használat következtében fellépő kopásra.
2. Ha jótállási igényt támaszt, a terméket be kell küldenie a Vogel's cégnek az eredeti vételi bizonylat felmutatása mellett (számla, blokk vagy bizonylat). A vételi bizonylatból világosan ki kell tűnnie a szállító nevének és a vétel időpontjának.
3. A Vogel's cég jótállása megszűnik, ha:
   - Ha a terméket nem a használati utasításnak megfelelően fúrták ki, szerelték fel vagy használták;
   - ha a terméken mások a Vogel's cégétől eltérő módosításokat eszközöltek vagy javításokat hajtottak végre;
   - ha a hiányosság külső ok (mint például villámcsapás, vízkár, tűzkár, karcolás, extrém hőmérsékletnek való kitétel, időjárási körülmények, oldószerek vagy savak, vagy figyelmetlenség) következtében állt elő;
   - ha a terméket más készülékhez használták fel, mint ami a csomagoláson fel van tüntetve.

VOGEL'S PRODUCTS BV, HONDSRUGLAAN 93, 5628 DB EINDHOVEN, HOLLANDIA

TR

Bu Vogel's ürününü satın aldığınız için sizi tebrik ederiz! ve detayına kadar iyi düşünülmüş bir tasarıma dayanarak, Uzun ömürlü maddelerden imal edilmiş bir ürüne sahipsiniz. Bunun için, Vogel's, malzemelerden veya imalattan oluşabilen eksikliklere, 5 senelik bir garanti ile hizmetinizdedir.

GARANTİ KOŞULLARI

1. Vogel's, ürünün garanti süresinde, malzeme ve/veya imalat yanlışlarından dolayı oluşan eksiklikler ortaya çıktığı takdirde, ürünün bedava tamir edileceğini veya gerekirse değiştirileceğini garanti eder. Garanti normal eskime için geçerli değildir.
2. Garanti hakkınızı kullanmak istediğiniz zaman, ürünü orijinal fişi ile (fatura, kasa fişi, makbuz) Vogel's'a sunmanız gerekecektir. Fişin üstünde, tedarikcinin ismi ve satın alış tarihinin anlaşılır bir şekilde belirlenmesi gerekiyor.
3. Vogel's garantisi aşağıdaki durumlarda geçerliğini kaybeder:
   - kullanma kılavuzuna göre delinmemiş, monte edilmemiş ve kullanılmadığı takdirde;
   - ürüne Vogel's'ın dışında başkaları tarafından değişiklikler veya tamiratlar yapıldığı takdirde;
   - eksiklik, yıldırım düşmesi, sudan oluşan nedenler, yangın, çizilme, yüksek derecelere maruz bırakılma, hava durumları, çözelti maddesi veya asitler, yanlış kullanım gibi dış etkenler (üründışı çıkan eksikliker) dolayından meydana çıktığı takdirde;
   - ürün, ambalajın üst veya içinde yazıldığı aletlerden başka aletler için kullanıldığı takdirde.

VOGEL'S PRODUCTS BV, HONDSRUGLAAN 93, 5628 DB EINDHOVEN, NEDERLAND

RO

Vă felicităm pentru achiziţionarea acestui produs Vogel's! Deţineţi acum un produs făcut din materiale durabile, pe baza unui proiect bine gândit în cele mai mici detalii. Din acest motiv Vogel's asigură garanţia pe timp de 5 ani pentru orice eventuale neajunsuri ale materialelor sau defecte de fabricaţie.

CONDIŢII DE GARANŢIE

1. Vogel's garantează că dacă pe parcursul perioadei de garanţie a produsului apar defecţiuni ca urmare a unor erori ale materialelor şi/sau de fabricaţie, în urma evaluării efectuate de către Vogel's, produsul va fi remediat gratuit de către firma Vogel's, iar dacă este necesar va fi înlocuit. În nici un caz garanţia nu este valabilă pentru uzura normală a produsului.
2. Dacă se apelează la garanţie, produsul respectiv trebuie trimis la Vogel's împreună cu bonul de cumpărare original (factura, bon de casă sau chitanţă). Pe bonul de cumpărare trebuie să se menţioneze în mod expres numele furnizorului şi data cumpărării.
3. Garanţia Vogel's îşi pierde valabilitatea în următoarele cazuri:
   - dacă produsul este găurit, montat sau utilizat contrar instrucţiunilor de folosire;
   - dacă se efectuează modificări sau reparaţii la produs de către altcineva decât reprezentanţi Vogel's;
   - dacă o defecţiune este cauzată de factori externi (din afara produsului) cum ar fi de exemplu fulger, inundaţie, zgâriere, incendiu, expunere la temperaturi extreme, intemperii, solvenţi sau acizi, utilizare eronată sau neatenţie;
   - dacă produsul este utilizat pentru alte aparate decât cele menţionate pe ambalaj sau în ambalaj.

VOGEL'S PRODUCTS BV, HONDRUGLAAN 93, 5628 DB EINDHOVEN, OLANDA

UA

Поздоровляємо Вас з покупкою продукції виробу компанії Vogel's Products! Цей виріб виготовлено з довговічних матеріалів на основі продуманої до дріб'язків розробки. Тому компанія Vogel's Products ручається за відсутність дефектів матеріалів і помилок виготовлення в своїй продукції і дає гарантію на 5 років.

УМОВИ НАДАННЯ ГАРАНТІЇ

1. Компанія Vogel's Products гарантує, що якщо протягом гарантійного періоду в цього виробу з'являться несправності унаслідок дефекту матеріалів і/чи унаслідок помилок виготовлення, то на розсуд представників компанії Vogel's Products виріб буде безкоштовно відремонтоване чи, якщо буде потрібно, замінено. Гарантія не дійсна для нормально наступаючого зносу.
2. Якщо Ви хочете скористатися гарантією, то виріб необхідно надати компанії Vogel's Products разом з оригіналом свідчення про покупку (рахунок-фактура, касовий чи чек квитанція). Свідчення про покупку повинно містити ім'я продавця і дату покупки.
3. Гарантія компанії Vogel's Products є недійсною:
   - якщо виріб було просвердлено, змонтовано і використовувалося не відповідно до керівництва користувача;
   - якщо виріб було змінено чи відремонтовано не компанією Vogel's Products;
   - якщо несправність є наслідком зовнішніх причин (що відбуваються поза виробу), таких як, наприклад, улучення блискавки, затоплення, пожежа, подряпини, піддавання високим температурам, погодні умови, розчинники або кислоти, використання не по призначенню або недбалість;
   - якщо виріб використовується для іншої апаратури, чим та, що зазначено на упакуванні або в упакуванні.

VOGEL'S PRODUCTS BV, HONDSRUGLAAN 93, 5628 DB EINDHOVEN, NEDERLAND

JA

製品をお買い上げいただき、ありがとうございました! 今貴方の物となったこの製品は、耐久性に優れた素材で出来ており、デザインをはじめ、細部に至るまできめ細かに考えぬかれたものです。そのため**Vogel's**では素材と製造時における保証は**5**年となっているのです。

保証の諸条件

1. Vogel'sは製品の保証期間内において、製造時または素材の不良による故障の場合には、自由裁量において、修理、また必要な場合は製品の交換を無料でいたします。通常の使用状態での磨耗や消耗については、この限りではありません。
2. 保証を行使する場合は、製品と、購入時の関連書類(レシート、請求書、販売の証明など)を添えてVogelまでお送りください。購入の書類には、販売元の名前と購入の日付がはっきりと記載されていなければなりません。
3. 以下の場合は、Vogel'sの保証は無効となりますのでご注意ください。
   - 製品が説明書に従って、きちんと穴を開けた状態で、設置、使用されなかった場合。
   - 製品がVogel's以外の第三者によって修理、修繕されていた場合。
   - かみなり、水濡れ、火事、磨耗、異常温度下での保管、天候異常、溶剤や酸性薬剤、間違った使用方法や不注意によるもの等、外部から(製品の外側)の原因で故障が起きた場合、
   - パッケージ、または機器に書いてある使用方法以外の製品用に使用された場合。

VOGEL'S 製品の送り先: VOGEL'S PRODUCTS BV, HONDSRUGLAAN 93, 5628 DB EINDHOVEN, THE NETHERLANDS オランダ

VPC 545

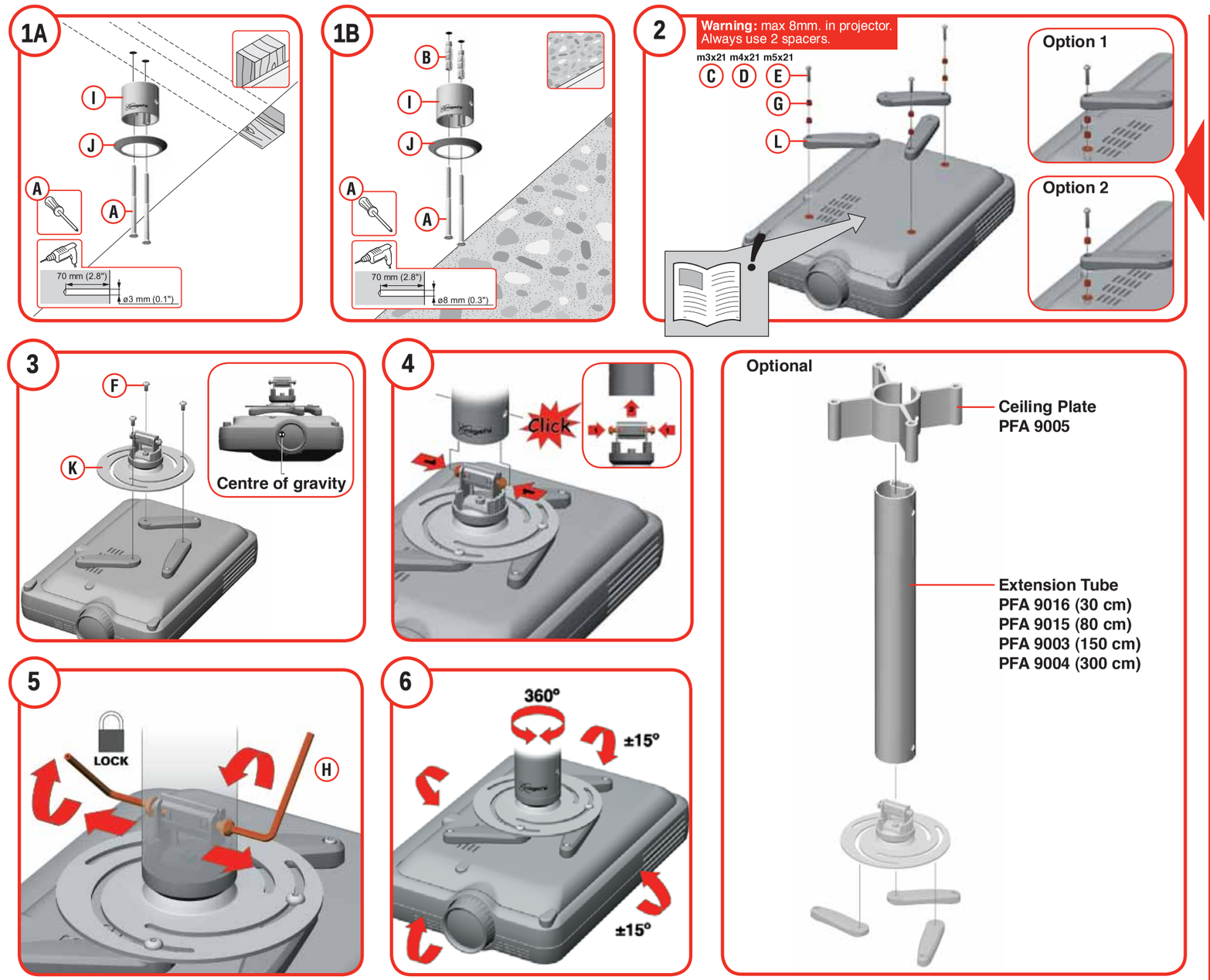

VPW 565

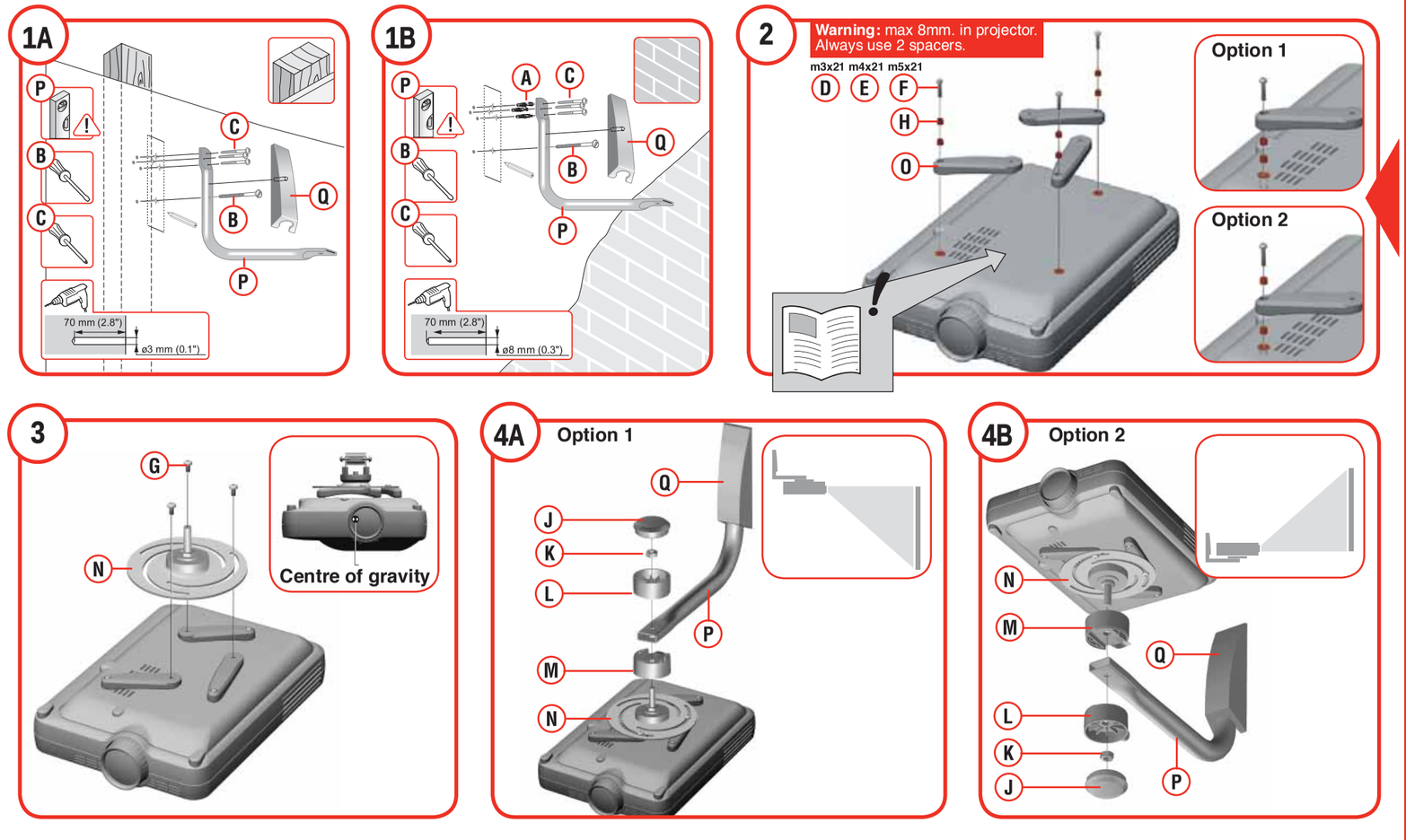

EN Printing errors and the right to make technical modifications reserved.
DE Druckfehler und technische Änderungen vorbehalten.
FR Sous réserve d'erreurs d'impression et de modifications techniques.
NL Drukfouten en technische wijzigingen voorbehouden.
ES Sujeto a erratas y modificaciones técnicas.
IT Ci riserviamo il diritto di eventuali errori di stampa e modifiche tecniche.
PT Errata e restrições nas alterações técnicas.
SV Med förbehåll för tryckfel och tekniska ändringar.
PL Z zastrzeżeniem błędów drukarskich i zmian technicznych.
RU Опечатки и технические изменения не исключаются.
CS Chyby v tisku a technické úpravy vyhrazeny.
SK Chyby v tlači a technické úpravy vyhradené.
HU Nyomdahibák és műszaki módosítások fenntartva.
TR Baskı hataları ve teknik değişiklikleri için sorumlu değildir.
RO Este posibil să se fi făcut greşeli de tipar; de asemenea ne rezervăm dreptul de a efectua modificări tehnice.
UK Компанія не несе відповідальності за помилки і технічні зміни.
JA 印刷エラーと技術的な修正についての権利条件。

GB The LCD projector needs to be mounted with a great deal of care. Make sure that the screws are not screwed too deeply into the projector. You may damage internal components if you use screws that are too long. Furthermore, take care not to obstruct the ventilation openings and observe the instructions in the manual supplied with the projector. Check with your supplier or an installer if you are in any doubt.

DE Bei der Montage des LCD-Projektors ist mit großer Vorsicht vorzugehen. Achten Sie darauf, die Schrauben nicht zu tief in den Projektor zu drehen. Wenn Sie zu lange Schrauben verwenden, können interne Komponenten beschädigt werden. Halten Sie außerdem die Belüftungsöffnungen frei und beachten Sie die Hinweise in der Gebrauchsanleitung des Projektorlieferanten. Wenden Sie sich im Zweifelsfall an Ihren Lieferanten oder einen Installateur.

FR Le projecteur LCD doit être monté avec prudence. Veillez à ne pas enfoncer les vis trop profondément dans le projecteur. Des vis trop longues peuvent endommager les éléments internes. De plus, ne bouchez pas les ouvertures de ventilation et suivez les instructions du mode d'emploi du fournisseur du projecteur. En cas de doute, consultez votre fournisseur ou un installateur.

NL Het monteren van de LCD projector dient met grote voorzichtigheid te gebeuren. Zorg dat de schroeven niet te diep in de projector gedraaid worden. Het binnenwerk kan beschadigen indien te lange schroeven worden gebruikt. Tevens: Houd ventilatie openingen vrij en let op instructies in de gebruiksaanwijzing van de projector leverancier. Raadpleeg bij twijfel uw leverancier of een installateur.

ES El montaje del proyector con pantalla de cristal líquido se debe efectuar con mucho cuidado. Procure que los tornillos no queden demasiado enroscados en el proyector. Se pueden producir daños en los componentes internos si se utilizan tornillos demasiado largos. Además: No obstaculice las aperturas para ventilación y preste atención a las instrucciones del manual de uso del distribuidor del proyector. En caso de duda, consulte a su distribuidor o a un instalador.

IT Il montaggio del proiettore LCD deve essere fatto con molta cautela. Assicurarsi che le viti non vengano girate nel proiettore troppo in profondità. L'impiego di viti troppo lunghe, infatti, può danneggiare i componenti interni. Non ostruire inoltre le aperture di ventilazione e seguire le istruzioni per l'uso del fornitore del proiettore. In caso di dubbio, consultare il proprio rivenditore o un tecnico installatore.

PT A montagem do projector LCD requer um enorme cuidado. Tenha atenção de forma a não aparafusar os parafusos com demasiada força no projector. Os componentes internos podem ficar danificados se utilizar parafusos demasiado compridos. E ainda: Mantenha as aberturas de ventilação abertas e siga sempre as instruções de utilização do fornecedor. No caso de dúvida, consulte o fornecedor ou um instalador.

SV Monteringen av LCD-projektorn ska utföras mycket försiktigt. Skruvarna får inte skruvas in för djup i projektorn. Komponenterna på insidan kan skadas om skruvarna är för långa. Därutöver är det viktigt att ventilationsöppningen inte täpps till och att uppmärksamma instruktionerna i handledningen till projektorn. Vid tvivel bör du kontakta din leverantör eller en installatör.

PL Projektor LCD powinien być montowany z dużą ostrożnością. Należy upewnić się, że śruby nie są wkręcane zbyt głęboko do projektora. Używanie zbyt długich śrub może spowodować uszkodzenie komponentów wewnętrznych. Ponadto nie wolno niczym zasłaniać otworów wentylacyjnych i należy przestrzegać instrukcji użytkowania dostarczonych przez dostawcę sprzętu. W razie jakichkolwiek wątpliwości należy skontaktować się z dostawcą sprzętu lub z instalatorem.

RU В процессе сборки проектора со встроенной ЖК-панелью необходимо соблюдать повышенную осторожность. Не допускайте слишком глубокого вворачивания винтов в резьбовые отверстия проектора. Использование слишком длинных винтов может привести к повреждению внутренних деталей аппарата. Кроме того, необходимо следить за тем, чтобы вентиляционные отверстия проектора не были закрыты посторонними предметами. Необходимо строго соблюдать указания, изложенные в инструкции по эксплуатации проектора, которая поставляется вместе с аппаратом. При возникновении каких-либо вопросов проконсультируйтесь с представителем фирмы-поставщика или организации, ответственной за установку аппарата.

CZ LCD projektor musí být instalován s mimořádnou pečlivostí. Zajistěte, aby šrouby nebyly zašroubovány příliš hluboko do projektoru. Pokud použijete příliš dlouhé šrouby, mohli byste poškodit vnitřní součásti. Dejte rovněž pozor, abyste nezakryli větrací otvory a dodržujte pokyny obsažené v návodu dodávaném s projektorem. V případě jakýchkoli pochybností kontaktujte s dotazem dodavatele nebo instalujícího pracovníka.

SK Projektor LCD sa musí montovať veľmi opatrne. Uistite sa, že skrutky nie sú priskrutkované príliš hlboko do projektora. Ak použijete príliš dlhé skrutky, môžete poškodiť vnútorné komponenty. Okrem toho dávajte pozor na to, aby ste nezablokovali otvory ventilácie a dodržiavajte pokyny v manuáli dodanom spolu s projektorom. Pokiaľ máte akékoľvek pochybnosti, prediskutujte ich so svojím dodávateľom alebo osobou inštalujúcou zariadenie.

HU Az LCD projektort nagy gondossággal kell felszerelni. Győződjön meg róla, hogy a csavarok nincsenek-e túl mélyen a projektorba csavarva. Túl hosszú csavarok használata esetén megsérülhetnek a belső alkatrészek. Továbbá ügyeljen arra, hogy a szellőztető nyílások ne legyenek elfedve vagy letakarva és tanulmányozza a projektorhoz mellékelt kézikönyv utasításait. Ha bármilyen kétsége merülne fel, ellenőriztesse a készüléket szállítójával vagy egy szerelővel.

TR LCD projektörün büyük bir itina ile monte edilmesi gereklidir. Vidaların, projektörün içine doğru, çok derin olarak vidalanmadığından emin olunuz. Eğer çok uzun olan vidaları kullanırsanız, dahili bileşenlere hasar verebilirsiniz. Bundan başka, havalandırma deliklerini engellememeye özen gösteriniz ve projektör ile birlikte sağlanan kitapçıktaki talimatlara uyunuz. Herhangi bir kuşkunuz olduğunda, sağlayıcınız yada bir tesisatçı ile gözden geçiriniz.

RO Proiectorul LCD trebuie să fie montat cu mare atenţie. Asiguraţi-vă că şuruburile nu pătrund prea adânc în proiector. Puteţi să avariaţi componentele interne dacă şuruburile sunt prea lungi. În plus, asiguraţi-vă că fantele de ventilare nu sunt obturate şi respectaţi instrucţiunile din manual furnizate odată cu proiectorul. Întrebaţi furnizorul sau persoana care instalează dacă aveţi dubii.

UK У процесі монтажу ЖК-проектора необхідно дотримувати підвищеної обережності. Не допускайте занадто глибокого вкручування гвинтів у різьбові отвори проектора. Використання занадто довгих гвинтів може привести до ушкодження внутрішніх деталей апарата. Крім того, необхідно стежити за тим, щоб вентиляційні отвори проектора не були закриті, та строго дотримувати вказівок, що викладені в інструкції з експлуатації проектора, яка поставляється разом з апаратом. У разі виникнення будь-яких питань проконсультуйтеся із представником фірми-постачальника або організації, відповідальної за установку апарата.

JA **LCDプロジェクタは、細心の注意を払って取り付 けるようにしてください。**
ネジはプロジェクタにあまり深く差し込まないよ うにしてください。長すぎるネジを使用すると内部機構に損傷が及ぶ 場合がありますのでご注意ください。なお、通気口の穴を塞がないようにご注意ください。詳しくはプロジェクタ付属のマニュアルをご覧くだ さい。不明な点は販売業者または設置業者にご相談ください。

GB WARNING
During installation, the installation guide and the instructions for use which are supplied with the LCD projector itself must also be consulted.
Correct mounting is essential. Maximum weight of the LCD projector: 10 kg/ 22 lbs. Fixing materials supplied are only intended for mounting on ceilings made of solid wood, brick, concrete, dry ceilings, with a maximum 3 mm finish. For walls made of other materials, consult your installer and/or specialist supplier. Use other than for the prescribed equipment falls outside the responsibility of the manufacturer.

DE WARNUNG
Bei der Montage sind auch die Installations- und Verwendungsvorschriften für des Projektor / Beamer Bildschirme selbst zu beachten.
Es ist wichtig, die Montage korrekt mdurchzuführen. Höchstgewicht des Projektor / Beamer Bildschirme: 10 kg. Die mitgelieferten Befestigungsmaterialien sind ausschließlich für die Anbringung an Decken, Backstein, Beton, mit einer verkleidung von höchstens 3 mm gedacht. Ziehen Sie bei anderen Materialien, Ihren Installateur oder einen anderen Fachmann zu Rate. Bei unsachgemäßem und nicht den Vorschriften entsprechendem Gebrauch übernimmt der Hersteller keinerlei Haftung.

FR AVERTISSEMENT
Lors du montage, les prescriptions d'installation et d'utilisation du vidéoprojecteur LCD/DLP doivent également être observées.
Un montage correct est primordial. Poids maximum du vidéoprojecteur LCD/DLP: 10 kg. Le matériel de fixation fourni est exclusivement destiné à un montage sur des plafonds en bois massif, en briques, en béton, cloison en préfabrique, brique creuse, avec finition de maximum 3 mm. Pour les plafonds en autres matériaux, veuillez consulter votre installateur et/ou votre revendeur. Toute utilisation autre que celle spécifiée pour l'appareil relève le fabricant de toute responsabilité.

NL WAARSCHUWING
Bij de montage dienen ook de installatie- en gebruiksvoorschriften van de LCD projector zelf in acht genomen te worden.
Correcte montage is van essentieel belang. Maximaal gewicht van de LCD projector: 10 kg. Bijgeleverde bevestigingsmaterialen zijn uitsluitend bestemd voor montage aan plafonds van massief hout, baksteen, beton, met maximaal 3 mm afwerking. Voor plafonds van andere materialen, raadpleeg uw installateur en /of vakhandel. Gebruik anders dan voor de voorgeschreven apparatuur valt buiten de verantwoordelijkheid van de fabrikant.

ES ADVERTENCIA
Durante la instalación han de observarse también las instrucciones de montaje y de uso de la propia pantalla del vídeo proyector.
Es muy importante realizar un montaje correcto. Peso máximo del vídeo proyector:
10 kg. Los materiales de sujeción que se adjuntan sólo son aptos para el montaje en techos de madera maciza, ladrillos macizos, cemento, con un revestimiento de 3 mm. como máximo. Para techos de otros materiales, consulte con su instalador y/o tienda especializada. El fabricante no asume ninguna responsabilidad en relación a la utilización de aparatos no prescritos.

IT AVVERTENZE
Durante il montaggio fare attenzione alle istruzioni per l'uso e l'installazione dello schermo al videoproiettore.
Un montaggio corretto è di fondamentale importanza. Peso massimo videoproiettore:
10 kg. I materiali di fissaggio inclusi nella confezione sono destinati esclusivamente al montaggio su muri di legno massiccio, mattoni pieni, cemento, con un rivestimento di spessore massimo di 3 mm. Per soffitti di altri materiali, Vi preghiamo di consultare il Vostro installatore e/o rivenditore specializzato. Il fabbricante non si assume nessuna responsabilità per guasti dovuti all'impiego diverso da quello indicato nelle istruzioni.

PT AVISO
Durante a montagem, devem também ser respeitadas as instruções de instalação e de utilização da própria tela do projector de LCD.
Uma montagem correcta é da maior importância. Peso máximo do projector de LCD: 10 kg. O material de fixação fornecido destina-se exclusivamente para montagem em tectos de madeira maciça, tijolo maciço, betão, com uma camada de revestimento de 3 mm, no máximo. Para tectos construídas noutros , é favor comaterials, seu instalador e/ou o seu comerciante especializado.
O fabricante não se responsabiliza pelo uso alheio aos aparelhos prescritos.

SV VARNING
Följ installations- och användarföreskrifterna vid montering av LCD projektor.
Korrekt upphängning är av största vikt. Maximal vikt LCD projektor: 10 kg. Medlevererat upphängningsmaterial är enbart avsett för upphängning på består av massivt trä, tegelsten, betong, med maximalt 3 mm tjock ytbehandling. För består av andra material, rådgör med behörig installatör och/eller fackhandlare. Tillverkaren kan inte ansvara för andra än de föreskrivna upphängningsmetoderna av utrustningen.

PL OSTREZEŻENIE
W celu montażu należy także przestrzegać przepisów zawartych w instrukcji instalacji i obsługi dotyczącej ekranu Projektor LCD.
Poprawnie przeprowadzony montaż ma duże znaczenie na dalszego użytkowania produktu. Maksymalny ciężar Projektora LCD 10 kg. Elementy montażowe będące na wyposażeniu (kołki rozporowe) przeznaczone są dla następujących podłoży: sufitach z drewna masywnego, cegły, betonu. Przy próbie montażu na innych podłożach, należy zasięgnąć porady w sklepie specjalistycznym lub u specjalisty w dziedzinie technik montażu oraz materiałów montażowych. Za użytkowanie produktu niezgodne z przeznaczeniem
producent nie ponosi odpowiedzialności.

RU Внимание
Во время монтажа также следует соблюдать указания, изложенные в руководстве по установке и эксплуатации жидкокристаллического проектора.
Правильно выполненный монтаж имеет большое значение. Максимальный вес жидкокристаллического проектора - 10 кг. Поставляемый вместе с ним крепежный материал предназначен исключительно для монтажа на потолках, выполненных измассива дерева, кирпича или бетона, толщиной отделки не более 3 мм. Для монтажа на потолках, выполненных из3 других материалов,
проконсультируйтесь с мастером и (или) продавцом-консу льтантом. В случе использования аппаратуры с нарушением указаний производитель ответственности не несет.

CZ VAROVÁNÍ
Při instalaci je nutné konzultovat rovněž návod k instalaci a návod k použití, které se dodávají s LCD projektorem. Správná montáž je nezbytná. Maximální hmotnost LCD projektoru: 10 kg.
Dodávané upínací materiály jsou určeny pouze k montáži na stropy vyrobené z pevného dřeva, cihel, betonu, tuhé stropy, s povrchovou úpravou o maximální tloušťce 3 mm. U stropů vyrobených z jiných materiálů se poraďte s instalujícím pracovníkem a/nebo specializovaným dodavatelem. Použití jiného než předepsaného vybavení spadá mimo odpovědnost výrobce.

SK VÝSTRAHA
Počas inštalácie sa musí dodržiavať sprievodca inštaláciou a návod na použitie, ktoré sú dodané spolu s projektorom LCD.
Správna montáž je nevyhnutná. Maximálna hmotnosť projektora LCD: 10 kg/ 22 libier.
Dodané fixačné materiály sa určené iba pre montáž na stropy vyrobené z tvrdého dreva, tehly, betónu, suché stropy s maximálnou povrchovou úpravou hrúbky 3 mm. Stropy vyrobené z iných materiálov konzultujte s osobou inštalujúcou zariadenie a/alebo odborným dodávateľom. Použitie iného ako predpísaného zariadenia spadá mimo zodpovednosti výrobcu.

HU FIGYELMEZTÉS
A szerelés során tanulmányozza az LCD projektorhoz mellékelt szerelési és használati útmutatót is!
Nagyon fontos, hogy a projektor helyesen legyen felszerelve. A projektor maximális súlya: 10 kg/ 22 lbs.
A felerősítéshez mellékelt anyagok csak masszív fa, tégla vagy beton mennyezetre, illetve maximum 3 mm-es vakolattal borított mennyezetekre történő felfüggesztéshez használhatóak. Más anyagból készült mennyezet esetén kérje ki szerelője és/vagy szállítója tanácsát. Az előírtaktól eltérő felszerelés használata nem tartozik a gyártó felelősségi körébe.

TR UYARI
Kurulum esnasında, LCD projektörün kendisi ile birlikte sağlanan, kurulum kılavuzu ve kullanım talimatlarına da başvurulmalıdır.
Doğru montaj esastır. LCD projektörün maksimum ağırlığı: 10 kg/ 22 lbs.
Sağlanan sabitleme malzemeleri; maksimum 3 mm. son işlemi olan, tahtadan, tuğladan, betondan, kuru tavanlardan yapılmış tavanlarda kullanılmak içindir. Diğer malzemelerden yapılmış tavanlar için, tesisatçınıza ve/veya uzman sağlayıcınıza danışınız. Öngörülenin dışında bir donatım kullanılması, imalatçının sorumluluğu dışındadır.

RO ATENŢIE
În timp ce instalaţi, trebuie să citiţi şi ghidul de instalare şi instrucţiunile de utilizare, care sunt furnizate odată cu proiectorul LCD.
Montarea corectă este esenţială. Greutatea maximă a proiectorului LCD este de 10 kg/ 22 livre.
Materialele de fixare furnizate sunt destinate montajului pe plafoane făcute din lemn masiv, cărămizi, beton, plafoane uscate, cu un finisaj de maximum 3 mm. Pentru plafoanele făcute din alte materiale, consultaţi persoana care face instalarea sau furnizorul specialist al Dvs. Utilizarea diferită de cea pentru echipamentul prescris iese din aria de responsabilitate a fabricantului.

UK УВАГА!
Під час монтажу слід дотримуватися вказівок, що викладені в посібнику з установки та експлуатації ЖК-проектора.
Правильно виконаний монтаж має велике значення. Максимальна вага ЖК-проектора – 10 кг. Кріпильний матеріал, що поставляється разом з ним, призначений винятково для монтажу на сухих стелях, які виконані з масиву дерева, цегли або бетону, товщиною обробки не більше 3 мм. Для монтажу на стелях, виконаних з інших матеріалів, проконсультуйтесь із майстром по монтажу і (або) спеціалістом-постачальником. У випадку використання апаратури з порушенням вказівок виробник відповідальності не несе.

JA ご注意
設置の際には、**LCD**プロジェクタに付属のガイ ドと説明書をしっかりとご覧ください。
正しい設置が重要となります。**LCD**プロジェクタ の最大重量は10 kgです。
付属の固定用具は、最大3ミリまでの塗装の木材、レンガ、コンクリートの天井で、乾燥している
ものに取り付けるための用具です。上記以外の材質で作られた天井に取り付ける場合 は、
設置業者や専門業者にご相談ください。指定した設備以外のご利用は、製造者責任の範囲外 とします。